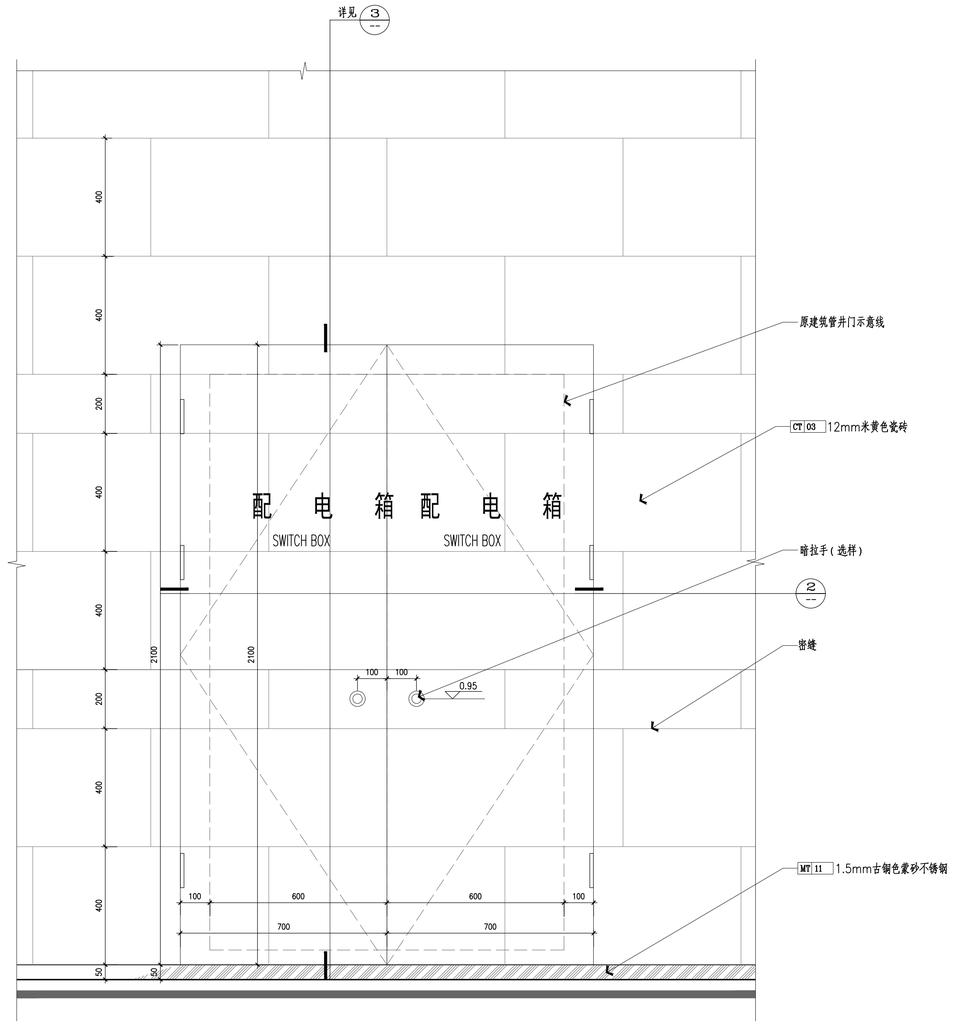

1 标准配电箱隐形门立面图
SC: 1:10

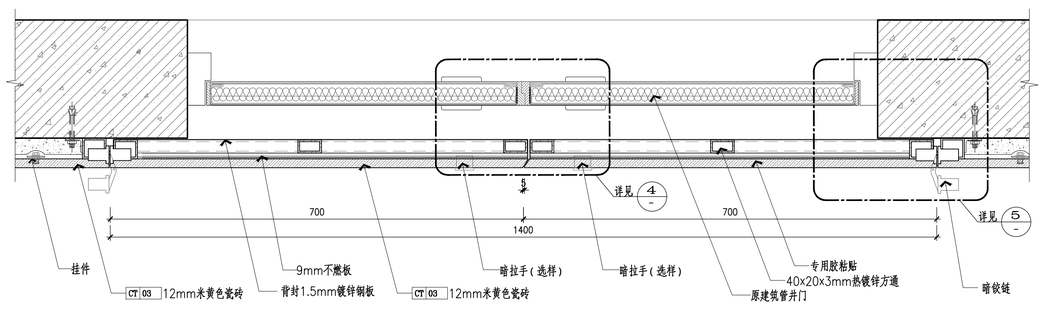

2 标准配电箱隐形门大样图
SC: 1:5

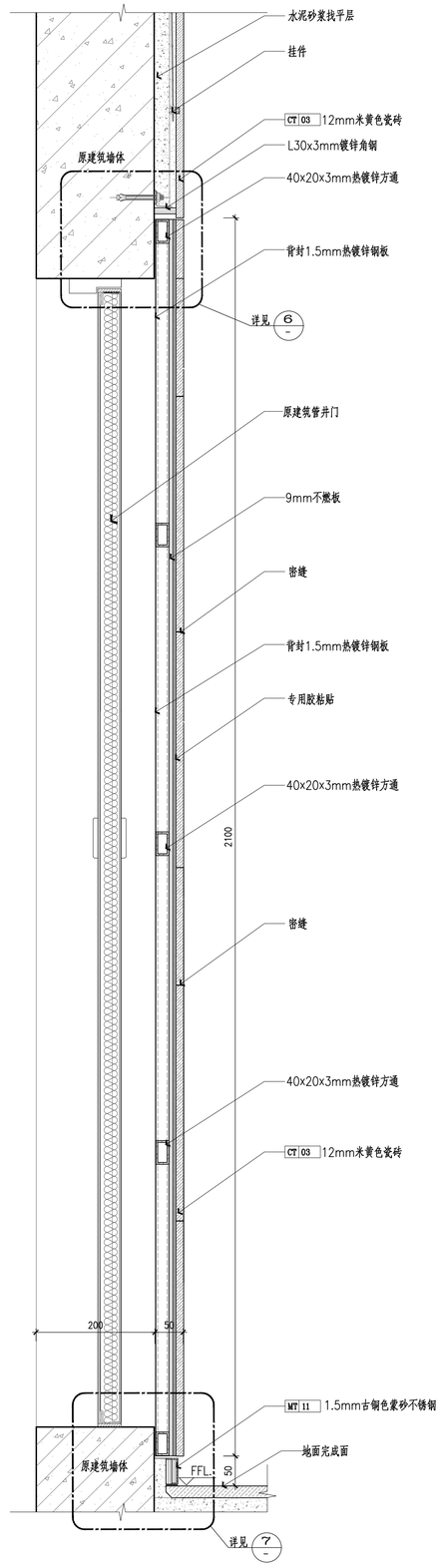

3 标准配电箱隐形门大样图
SC: 1:5

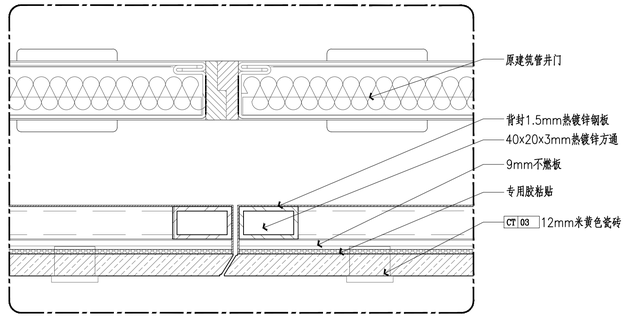

4 标准配电箱隐形门局部放大图
SC: 1:2

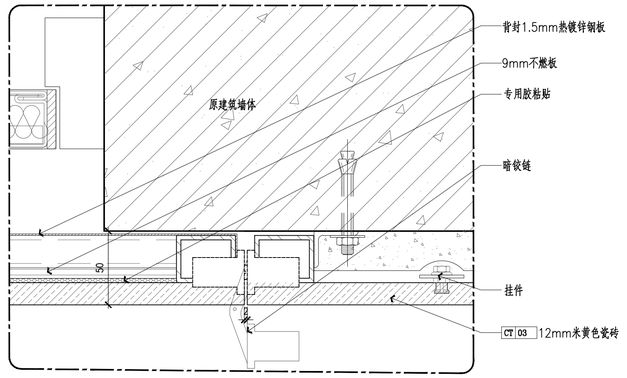

5 标准配电箱隐形门局部放大图
SC: 1:2

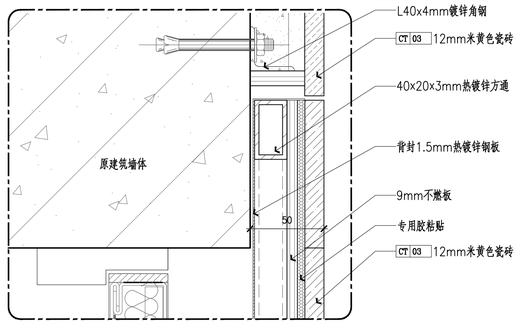

6 标准配电箱隐形门局部放大图
SC: 1:2

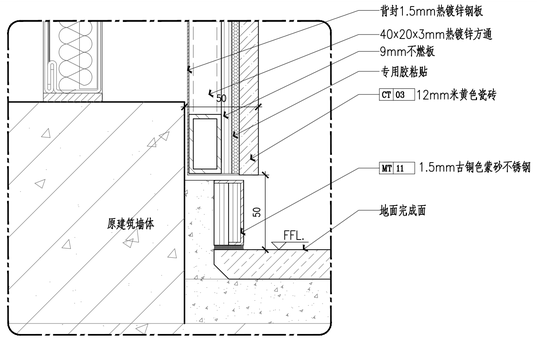

7 标准配电箱隐形门局部放大图
SC: 1:2

J&A 深圳市建筑设计 JIANG & ASSOCIATES
电话: 0755-83416062
传真: 0755-83413626
网址: www.jaid.cn

建设单位 CONSTRUCTION UNIT
深圳市地铁集团有限公司

项 目 PROJECT
深圳地铁横岗车辆段综合物业开发项目购物中心室内设计(商业室内装修)补充协议一

图 名 TITLE
标准配电箱门详图

修改 REVISION

次数	时间	修改内容
修1		
修2		
修3		

审 定 APPROVED
审 核 AUDITED BY
项目经理 PROJECT MANAGER
专业负责人 CHIEF DESIGNER
校 对 CHECKED BY
设 计 DESIGNER
制 图 DRAWER
项目编号 PROJECT NO. JA201601001(01)
日 期 DATE
版 本 VERSION A
图 号 DRAWING NO. FD0.64
页 码 PAGE 020
图 别 DRAWING CATEGORY 装施

单位	专业	姓名	日期	单位	专业	姓名	日期